TABELLA DELLE TENSIONI

Valvola:	6J5-GT	6SL7-GT	6V6-GT
Placca (5)	aud.: 22 V (3) reg.: 23 V (3)	48 V 52 V	— —
Placca (2)	aud.: — reg.: —	160 V 160 V	239 (3) 250 (3)
Catodo (6)	aud.: — reg.: —	0,65 V 0,65 V	— —
Catodo (3)	aud.: — reg.: —	2,6 V 2,75 V	11,5 V (8) 10,5 V (8)
Gr. Sch. (4)	aud.: — reg.: —	— —	240 V 260 V

Alla griglia (5) della 6V6, in registrazione = — 70 V.
Al 1° elettrolitico = aud. 260 V, reg. 270 V.
Al 2° elettrolitico = » 240 V, » 260 V.
Al 3° elettrolitico = » 185 V, » 200 V.
Al 4° elettrolitico = » 75 V, » 80 V.

Nota: I numeri tra parentesi si riferiscono al piedino della valvola.

SCHEMA N. **3**

aggiornato al

1 NOVEMBRE 1953

MAGNETOFONO G 240-M

Le tensioni sono state misurate con voltmetro a 20.000 per volt.

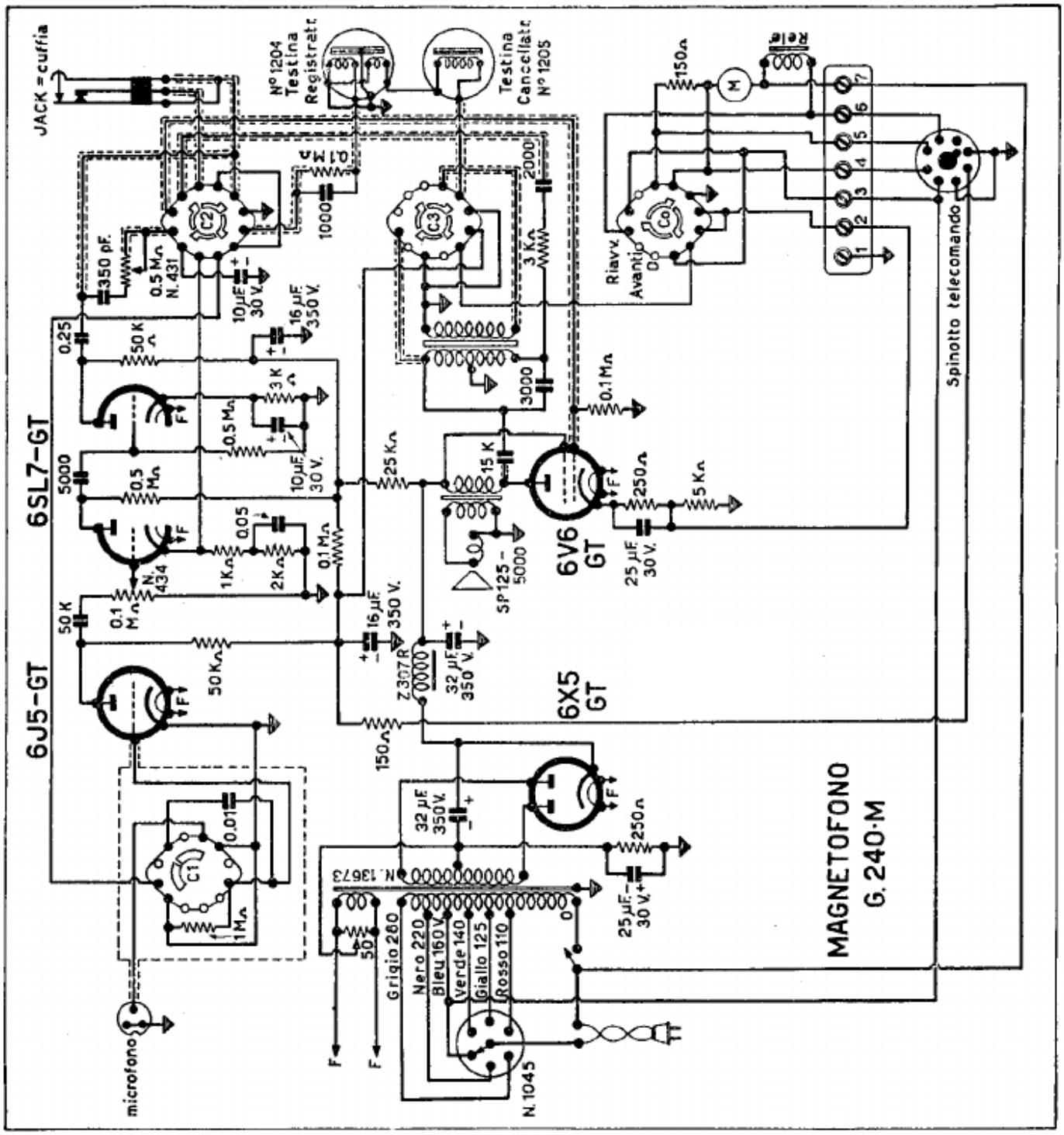

RACCOLTA SCHEMI DELLA PRODUZIONE "GELOSO"